DN-xBJ Гнездо DIN на блок

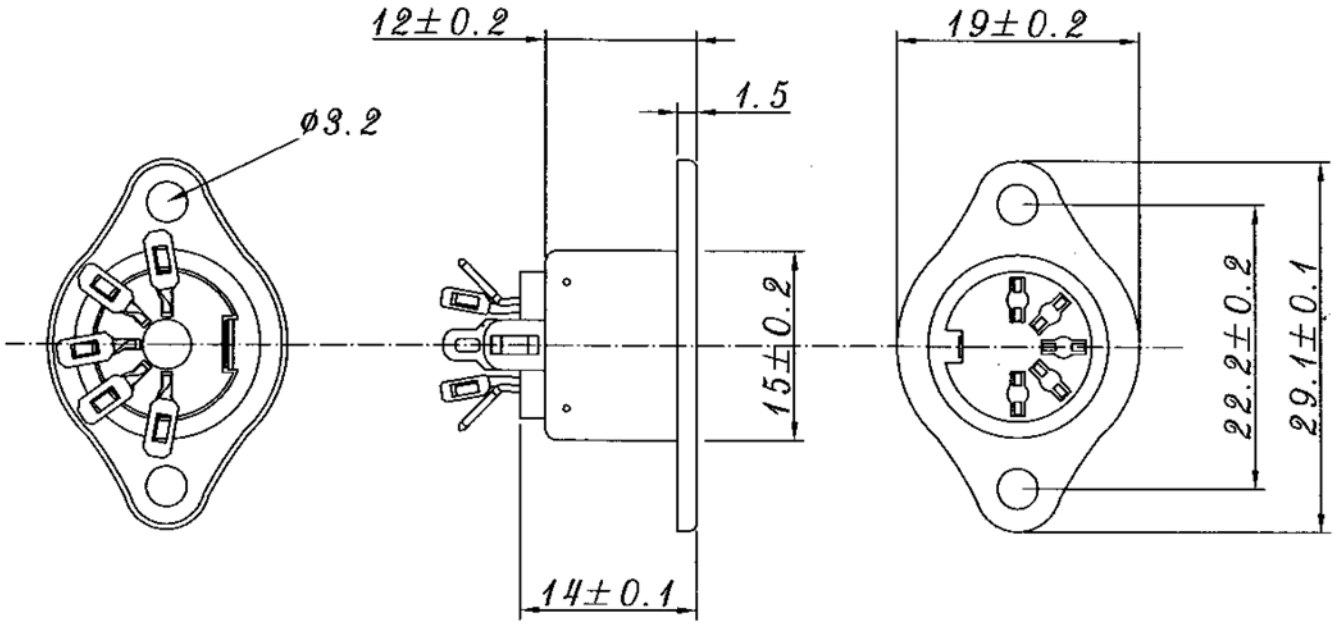

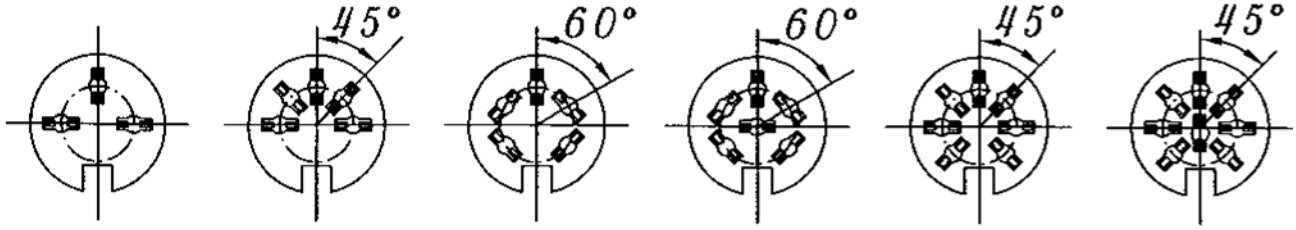

3P 180° 5P 180° 5P 240° 6P 240° 7P 270° 8P 270°

Материал
Корпус: SPCC-SD, 0.4t никелированный
Контакты: Медь, покрытая 0.7t серебром
Изолятор: PBT
Земля: PBSR-H 0.25t

Электрические характеристики
Предельный ток:1A
Предельное напряжение:1000VAC/1min
Сопротивление изолятора: 300МОм/500VDC
Сопротивление контакта: 0,02 Ом

Эксплуатационные характеристики
Допустимые температуры: -40 + 105 °C